VACUOSTATO MINI ELETTROMECCANICO

Vacuostato dalle ridottissime dimensioni, ha la funzione di dare un segnale elettrico al raggiungimento di un determinato grado di vuoto regolabile. Il differenziale di pressione esistente tra il valore massimo impostato e quello di ripristino del segnale a riposo è di 50 ÷ 60 mbar e non è regolabile.

È consigliato in tutti quei casi in cui è necessario un segnale elettrico al raggiungimento di un certo grado di vuoto, per motivi di sicurezza, per l'avvio di un ciclo di lavoro, per il controllo di presa delle ventose, ecc.

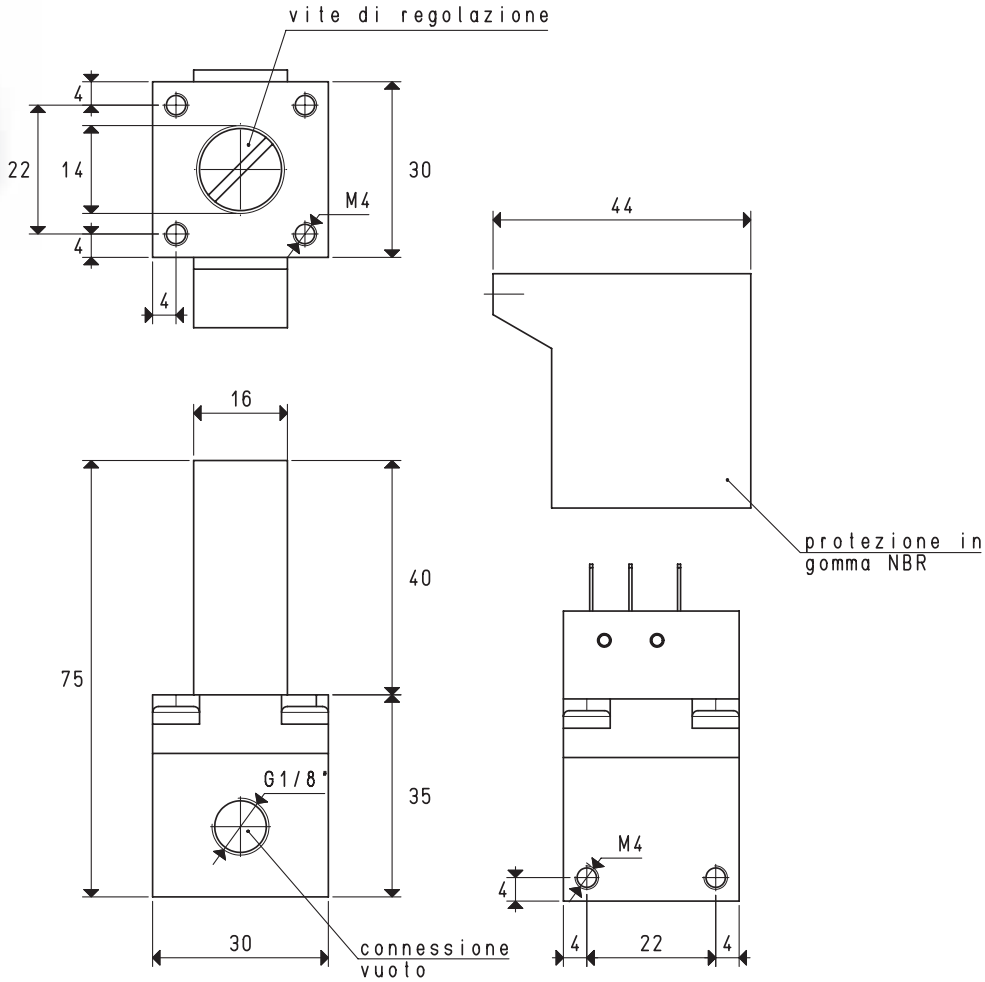

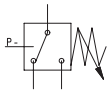

Art.		12 02 10
Campo di regolazione	mbar ass.	930 ÷ 10
Differenziale fisso	mbar	50 ÷ 60
Ripetibilità	mbar	±1.5
Microinterruttore	art.	00 12 12
Contatti		uno in commutazione
Portata dei contatti	A	3 a 250 V in A.C.
Collegamenti elettrici		Terminali fast-on tipo 110
Temperatura di lavoro	°C	-25 ÷ +80
Protezione		IP 55
Peso	g	102

Rapporti di trasformazione: inch = $\frac{mm}{25.4}$; pounds = $\frac{g}{453.6} = \frac{Kg}{0.4536}$

Adattatori per filettature GAS - NPT disponibili a pag. 1.117

Sono disponibili i disegni 3D sul sito www.vuototecnica.net